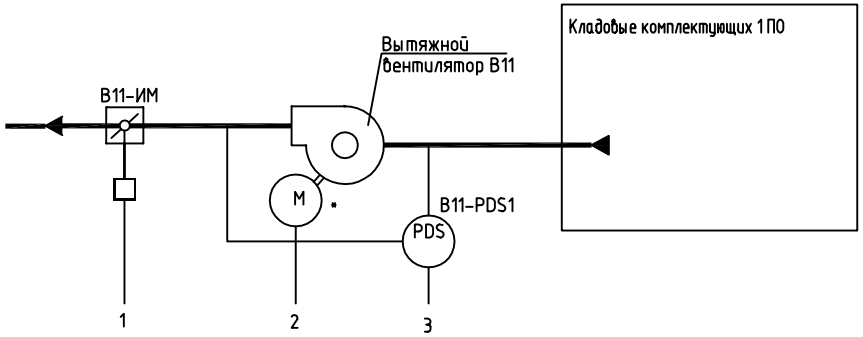

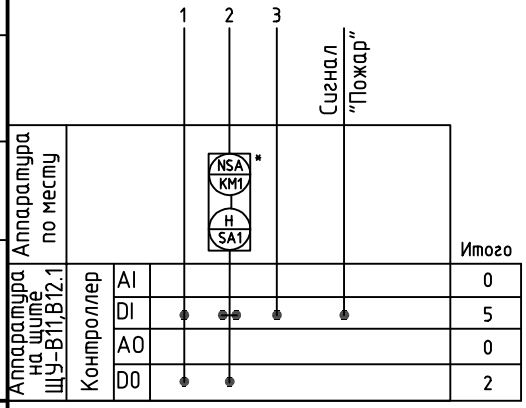

1. Условные обозначения даны по ГОСТ 21.408-2013.
2. * - см. электротехнич. часть проекта.
3. Схема выполнена для в/у В11 и аналогична для в/у В12.1, В12.2, В13-:-В18, В29, В30.

						шифр		27.02.2015. АОВ1	
						Заказчик: ООО "Управляющая компания Прометей"			
						г.Москва Коровинское шоссе влад. 41А,корп.1,корп.2			
Изм.	Кол.уч.	Лист	№док.	Подпись	Дата				
ГИП		Ярмак				Новое строительство многоэтажного гаража-стоянки	Стадия	Лист	Листов
Нач. отд.		Кипнис					Р	10	
						Автоматизация вентиляции. В\у В11 (В12.1, В12.2, В13-:-В18, В29, В30). Схема автоматизации	ООО "Арт Нуво"		

Формат А4

СОГЛАСОВАНО

СОГЛАСОВАНО

ВЗАМ. ИНВ. N

ПОДПИСЬ И ДАТА

ИНВ. N ПОДЛ.